VESA 対応取り付け金具
(「75×75」～「400×200」)
BX-BKT-VESA01

本製品は、当社製 IPC-BX950 シリーズ製品を VESA 規格(75×75、100×100、200×100、200×200、400×200mm)に対応した液晶表示器などに固定するための金具です。

製品の価格･仕様･色･デザインは、予告なしに変更することがあります。

仕様

・ 質量　500g/1set

商品構成

□固定金具…2
□取扱説明書…1
□十字穴付座金組込み六角ボルト(M4×10)…4
□十字穴付座金組込み六角ボルト(M6×15)…4
□座金組込みネジ(M3×10)…4

外形寸法

図のように IPC-BX950 シリーズに固定金具を添付のネジ(M3×10) 4 個で本体の左右に取り付けます。

▼注意

・ 設置する場合 IPC-BX950 シリーズ本体の解説書に記載されている設置条件をもとに周辺の物体との距離をあけてください。

(IPC-BX950 シリーズに取り付け時)

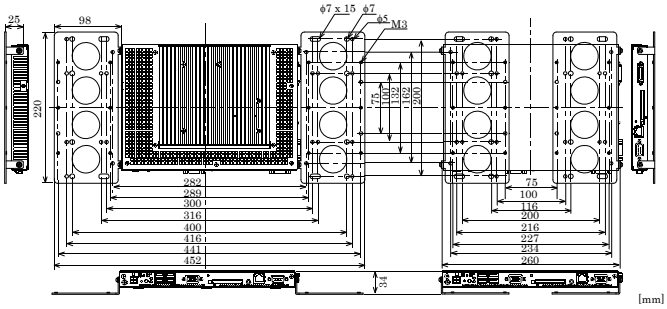

取り付け方法

1. 下図を参照に本製品に対し、添付の十字穴付座金組込み六角ボルト M4×10(VESA100×100mm 時の場合)または M6×15(VESA400×200mm 時の場合)を使い、表示器に固定します。
2. IPC-BX950 シリーズ製品と本製品を添付の座金組込みネジ M3×10 を使って固定します。

VESA400×200mm 時の取り付け方法

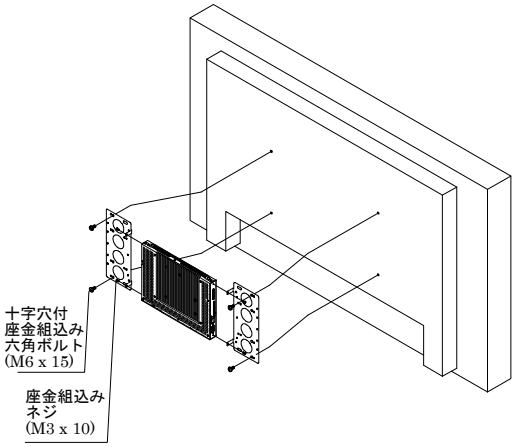
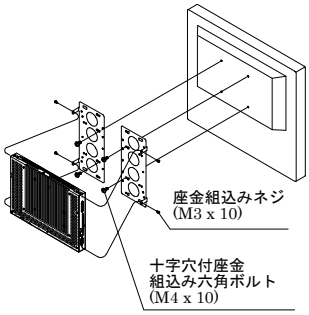
VESA100×100mm の取り付け方法